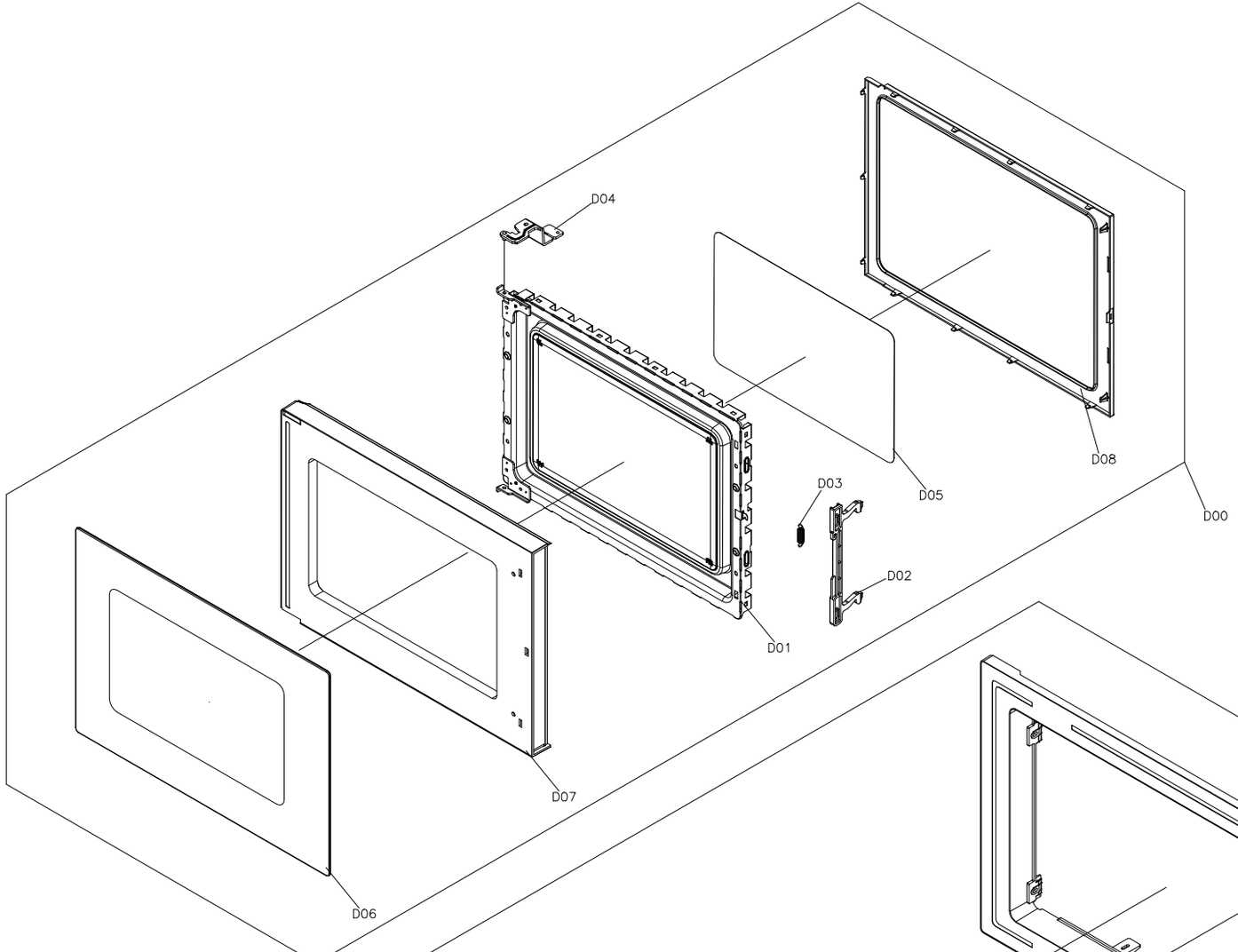
D04
D08
D05
D03
D02
D01
D07
D06
D00

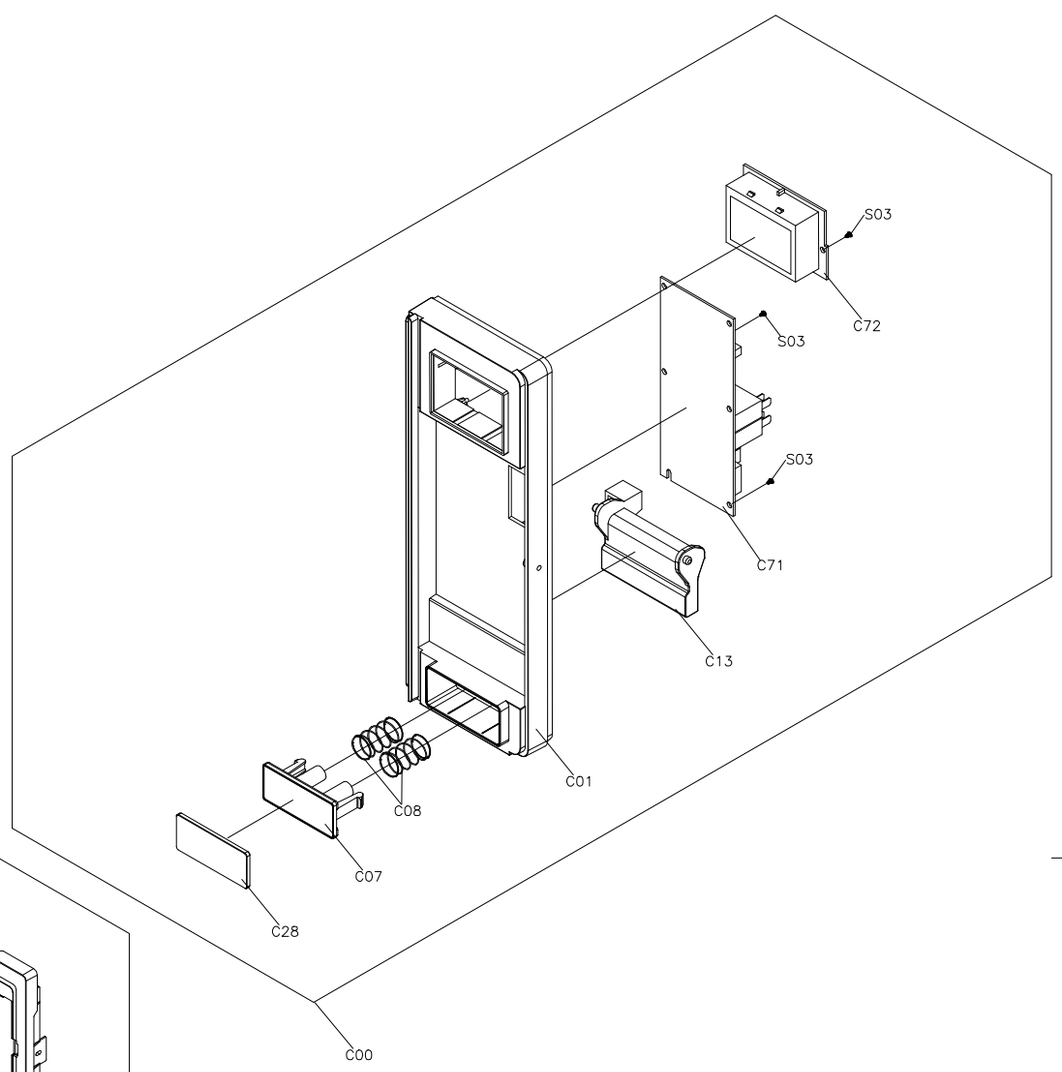
S03
C72
S03
S03
C71
C13
C01
C08
C07
C28
C00

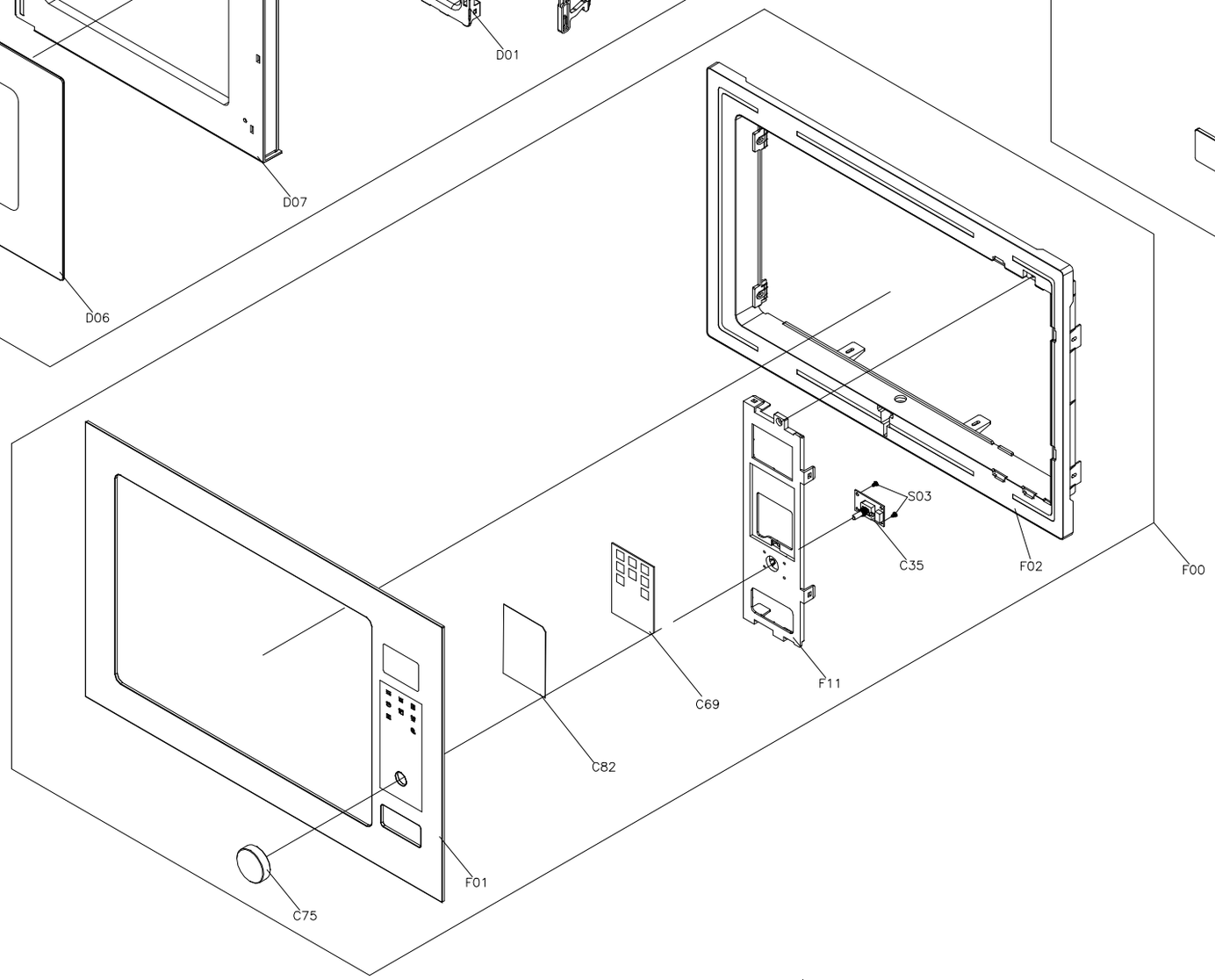
S03
C35
F02
F00
F11
C69
C82
F01
C75

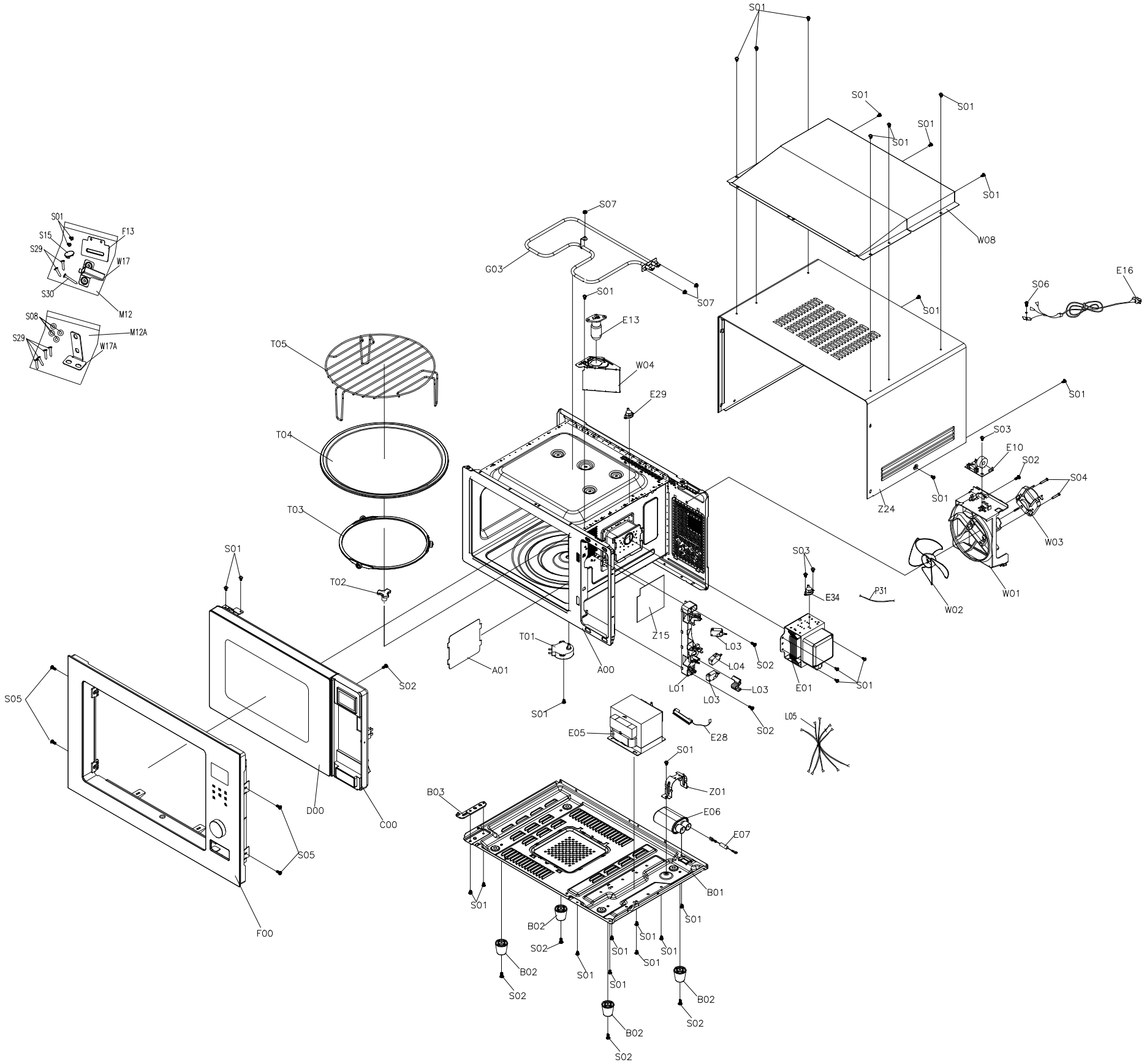
S01
S15
F13
S29
W17
S30
M12
S08
M12A
S29
W17A
S07
G03
S01
E13
W04
E29
T05
T04
T03
T02
S01
S02
S05
S05
F00
D00
C00
A01
T01
A00
Z15
S01
L03
L04
L03
L03
L01
S02
S02
E01
S01
S03
E34
P31
W02
W01
W03
S04
S02
E10
S03
S01
Z24
S01
S01
S01
S01
S01
S01
W08
S01
S06
E16
E05
E28
L05
S01
Z01
E06
E07
B03
B01
S01
B02
S02
B02
S02
S01
S01
S01
S01
S01
S01
S01
B02
S02
B02
S02